穴水～宇出津～珠洲鉢ヶ崎
バス時刻表

(のと鉄道 : 穴水～蛸島間の転換バス)

2023 年 4 月 1 日現在

8 月 13 日から 8 月 15 日 (旧盆期間)、
12 月 29 日から 1 月 3 日 (年末年始) は日祝日ダイヤで運行します。

北陸鉄道グループ
www.hokutetsu.co.jp

お問い合わせ

北鉄奥能登バス株式会社

穴　水 : TEL 0768-52-2050　　輪　島 : TEL 0768-22-2311　　宇出津 : TEL 0768-62-1118
飯　田 : TEL 0768-82-0447　　輪島旅行センター : TEL 0768-22-2314

北鉄テレホンサービスセンター　TEL（076）237-5115

※石川県及び各自治体よりバス路線維持のため、補助金を受けております。

運行系統図

（停留所・系統一部省略）

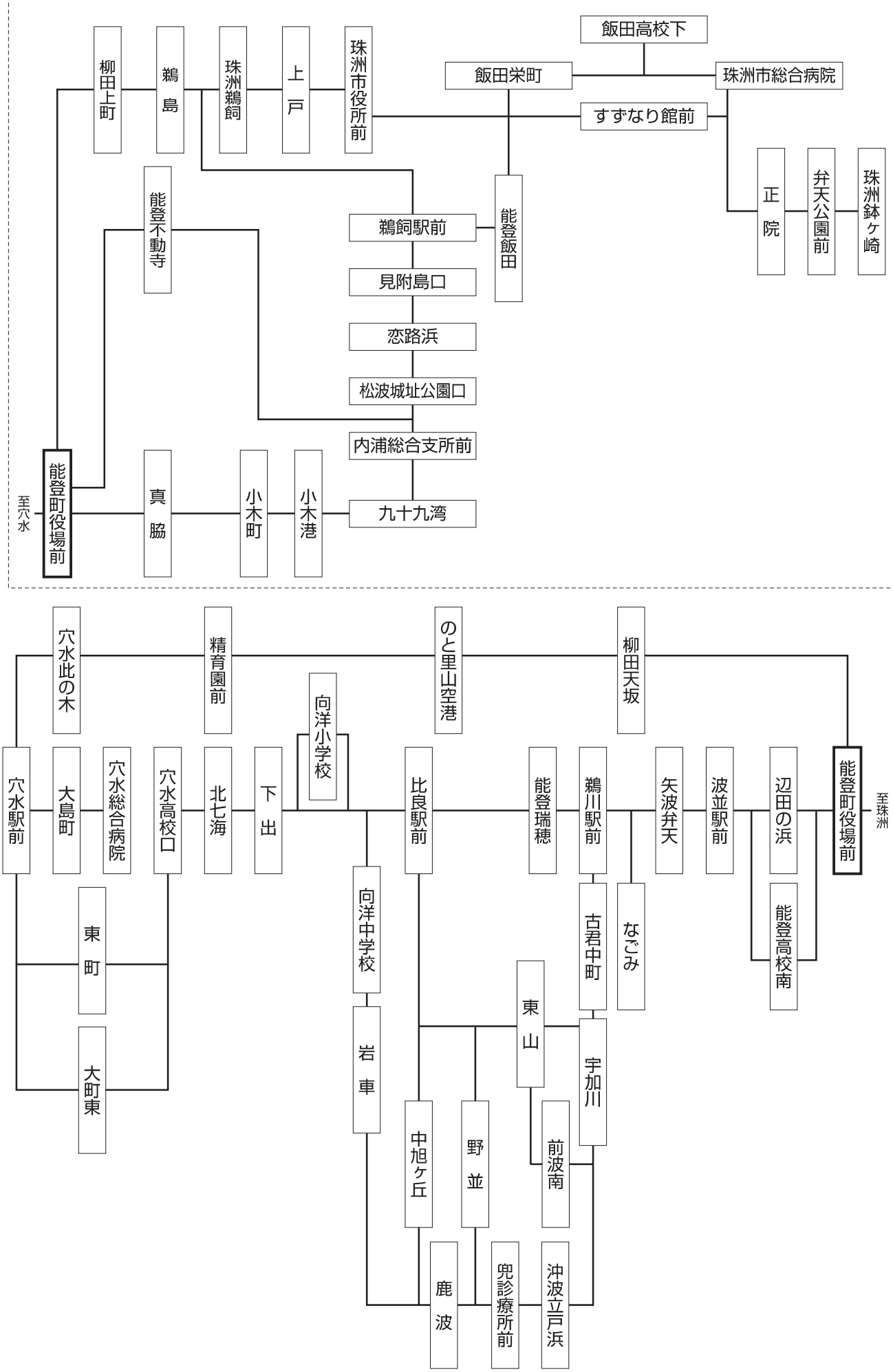

上り（珠洲→穴水）　停留所一部省略　　フリー乗降区間：山分～能登上

2023年4月1日現在

路線名	穴水東部	穴水宇出津C	穴水宇出津A	穴水東部	宇出津珠洲A	宇出津珠洲B	宇出津珠洲A	穴水珠洲B	穴水宇出津B	宇出津珠洲A	穴水宇出津A	宇出津珠洲A	穴水宇出津B	宇出津珠洲B	穴水宇出津C	宇出津珠洲A	穴水宇出津B	宇出津珠洲A	宇出津珠洲B	穴水宇出津C	宇出津珠洲A	穴水宇出津B	宇出津珠洲A	宇出津珠洲A	宇出津珠洲A	宇出津珠洲C	宇出津珠洲A	宇出津珠洲C	路線名
起点	前波南	能登町役場前	鵜川駅前	竹太	鵜飼駅前	珠洲鉢ヶ崎	珠洲鉢ヶ崎	松波城址公園口	能登町役場前	すずなり館	能登町役場前	すずなり館	能登町役場前	すずなり館	能登町役場前	すずなり館	能登町役場前	すずなり館	すずなり館	能登町役場前	すずなり館	能登町役場前	すずなり館	すずなり館	飯田高校下	飯田高校下	飯田高校下	起点
運休	日祝日運休			土日祝学期休運休				日祝日運休											日祝日運休			日祝日運休		日祝日運休	日祝日運休	土日祝運休	土日祝運休	運休
快速便				快速																					快速		快速	快速便
終点	穴水病院	穴水病院	穴水病院	向洋小学校	能登高校南	能登高校南	能登町役場前	穴水病院	穴水駅前	能登町役場前	穴水病院	能登町役場前	穴水病院	能登町役場前	穴水駅前	能登町役場前	穴水病院	能登町役場前	能登町役場前	穴水駅前	能登町役場前	穴水駅前	能登町役場前	能登町役場前	鵜川駅前	能登町役場前	鵜川駅前	終点
珠洲鉢ケ崎						656	730																					珠洲鉢ケ崎
弁天公園前						701	735																					弁天公園前
正院						705	739																					正院
すずなり館前						|	|			1000		1140		1250		1315		1500	1610		1630		1730	1815	1835		1910	すずなり館前
珠洲市総合病院						711	745			1002		1142		1252		1317		1502	1612		1632		1732	1817	↑		↑	珠洲市総合病院
飯田高校下						713	747			1004		1144		1254		1319		1504	1614		1634		1734	1819	1830	1905	1905	飯田高校下
飯田栄町						716	750			1007		1147		1257		1322		1507	1617		1637		1737	1822	|	1908	|	飯田栄町
珠洲市役所前						|	|			|		|		|		|	|		|		|	|	|	|	|	珠洲市役所前
能登飯田						718	752			1009		1149		1259		1324		1509	1619		1639		1739	1824	|	1910	|	能登飯田
上戸						|	|			|		|		|		|	|		|		|	|	1841	|	1916	上戸
鵜飼駅前					703	731	805			1022		1202		1312		1337		1522	1632		1652		1752	1837	|	1923	|	鵜飼駅前
珠洲鵜飼					|	|	|			|		|		|		|	|		|		|	|	1845	|	1920	珠洲鵜飼
見附島口					706	734	808			1025		1205		1315		1340		1525	1635		1655		1755	1840	|	1926	|	見附島口
鵜島					|	|	|			|		|		|		|	|		|		|	|	1846	|	1921	鵜島
恋路浜					712	740	814			1031		1211		1321		1346		1531	1641		1701		1801	1846	|	1937	|	恋路浜
松波城址公園口					717	745	819	900		1036		1216		1326		1351		1536	1646		1706		1806	1851	|	1939	|	松波城址公園口
内浦総合支所前					719	|	821	|		1038		1218		|		1353		1538	|		1708		1808	1853	|	1956	|	内浦総合支所前
九十九湾					736	|	838	|		1055		1235		|		1410		1555	|		1725		1825	1910	|	1959	|	九十九湾
小木港					739	|	841	|		1058		1238		|		1413		1558	|		1728		1828	1913	|	2000	|	小木港
小木町					740	|	842	|		1059		1239		|		1414		1559	|		1729		1829	1914	|	2000	|	小木町
縄文真脇温泉口					747	|	849	|		1106		1246		|		1421		1606	|		1736		1836	1921	|	2007	|	縄文真脇温泉口
真脇					749	|	851	|		1108		1248		|		1423		1608	|		1738		1838	1923	|	2009	|	真脇
上町					|	|	|	|		|		|		|		|	|		|		|	|	1903	|	1938	上町
能登不動寺					|	754	|	909		|		|		1335		|		1655		|		|	|	|	|	能登不動寺
能登町役場前：着					805	807	906	922		1123		1303		1348		1438		1623	1708		1753		1853	1938	1913	2024	1948	能登町役場前：着
能登町役場前：発		655			805	807		922	945		1140		1320		1405		1445			1713		1810			1913		1948	能登町役場前：発
崎山		|			|	|		925	|		|		1323		|		|			1716		|		|		|	崎山
辺田の浜		658			808	810		|	948		1143		|		1408		1448			1716		1813			1917		1952	辺田の浜
能登高校南		|			810	812		927	|		|		1325		|		|			|		|			|		|	能登高校南
波並駅前		703						932	953		1149		1330		1413		1453			1721		1818			1922		1957	波並駅前
矢波弁天		706						935	956		1152		1333		1416		1456			1724		1821			1926		2001	矢波弁天
なごみ		|						|	958		1154		1335		1418		1458			1726		1823			1928		2003	なごみ
鵜川駅前		711	710					940	1002		1158		1339		1422		1502			1730		1827			1933		2008	鵜川駅前
能登瑞穂		719	|					948	|		|		|		1430		|			1738		|					能登瑞穂
竹太		|	712	717				|	1004		1200		1341		|		1504			|		1829						竹太
宇加川		|	718	723				|	1010		1206		1347		|		1510			|		1835						宇加川
前波南	650	|	|	|				|	|		|		|		|			|		|						前波南
沖波立戸浜	654	|	|	730				|	1017		|		1354		|		1517			|		1842						沖波立戸浜
兜診療所前	701	|	|	|				|	1024		|		1401		|		1524			|		1849						兜診療所前
野並	|	|	|	|				|	|		|		|		|			|		|						野並
鹿波	715	|	|	|				|	1039		|		1416		|		1539			|		1904						鹿波
岩車	724	|	|	|				|	1048		|		1425		|		1548			|		1913						岩車
向洋中学校	728	|	|	|				|	1052		|		1429		|		1552			|		1917						向洋中学校
東山	|	|	723	|				|	|		1212		|		|		|		|		|						東山
比良駅前	|	734	733	|				1003	|		1222		|		1445		|			1753		|						比良駅前
向洋小学校	732	738	737	754				|	|		|		1433		|		1556			|		|						向洋小学校
下出	735	741	740					1009	1058		1228		1436		1451		1559			1759		1923							下出
北七海	738	744	743					1012	1101		1231		1439		1454		1602			1802		1926							北七海
穴水高校口	740	746	745					1014	1104		1233		1441		1457		1604			1805		1929							穴水高校口
大町東	|	|	|					1018	|		1237		|		|		|		|		|						大町東
東町	743	749	748					|	1107		|		1444		1500		1607			1808		1932							東町
穴水駅前	745	751	750					1022	1109		1241		1446		1502		1609			1810		1934							穴水駅前
大島町	748	754	753					1025			1244		1449				1612												大島町
穴水総合病院	751	757	756					1028			1247		1452				1615												穴水総合病院
のと鉄道穴水駅発		757						1036			1312		1508		1508		1618			1815		2016							のと鉄道穴水駅発

下り（穴水→珠洲）　停留所一部省略　フリー乗降区間：山分～能登上

2023年４月１日現在

のと鉄道穴水駅着									749			906	906		1117			1223				1522			1636		1636		1701			1832	1832	のと鉄道穴水駅着
路線名	宇出津珠洲A	穴水珠洲C	宇出津珠洲C	宇出津珠洲C	宇出津珠洲B	穴水宇出津B	穴水宇出津C	宇出津珠洲A	高校線	宇出津珠洲A	穴水珠洲B	穴水宇出津B	穴水宇出津C	宇出津珠洲A	穴水宇出津A	宇出津珠洲B	宇出津珠洲A	穴水宇出津B	宇出津珠洲A	穴水東部	穴水東部	穴水宇出津B	宇出津珠洲A	穴水東部	穴水宇出津C	宇出津珠洲B	穴水宇出津B	宇出津珠洲A	穴水宇出津B	宇出津珠洲A	宇出津珠洲B	穴水宇出津B	穴水宇出津C	路線名
起点	能登町役場前	能登瑞穂	能登町役場前	柳田	能登町役場前	穴水駅前	穴水駅前	能登町役場前	穴水駅前	能登町役場前	能登瑞穂	穴水病院	穴水駅前	能登町役場前	穴水病院	能登高校南	能登町役場前	穴水病院	能登高校南	穴水病院	穴水病院	穴水病院	能登高校南	穴水駅前	穴水病院	能登高校南	穴水病院	能登高校南	穴水病院	能登高校南	能登高校南	穴水駅前	穴水駅前	起点
運休		日祝日運休		土日祝学期休運休			土日祝運休	土日祝運休	土日祝学期休運休		日祝日運休									土日祝学期休運休	日祝日運休	日祝日運休	土日祝運休	土日祝運休			土日祝運休			日祝日運休		土日祝運休	土日祝運休	運休
快速便		一部快速	快速	快速									快速																					快速便
終点	すずなり館	飯田高校下	飯田高校下	飯田高校下	珠洲鉢ヶ崎	能登町役場前	能登町役場前	すずなり館	穴水高校	すずなり館	松波城址公園口	能登町役場前	能登町役場前	すずなり館	能登町役場前	すずなり館	すずなり館	能登町役場前	珠洲鉢ヶ崎	竹太	旭ヶ丘２区	能登町役場前	松波城址公園口	竹太	能登町役場前	飯田高校下	能登町役場前	珠洲鉢ヶ崎	能登町役場前	すずなり館	すずなり館	鵜川駅前	鵜川駅前	終点
穴水総合病院												905			1125			1223		1426	1430	1524			1634		1644		1719					穴水総合病院
大島町												908			1128			1226		1429	1433	1527			1637		1647		1722					大島町
穴水駅前						640	642		810			911	935		1131			1229		1432	1436	1530		1630	1640		1650		1725			1840	1850	穴水駅前
東町						642	644		811			913	|		|			|		1434	1438	1532		1632	1642		1652		1727			1842	1852	東町
大町東						|	|		|			|		1135			1233		|	|	|		|	|		|			|	|	大町東
穴水高校口						645	647		816			916	|		1139			1237		1437	1441	1535		1635	1645		1655		1730			1845	1855	穴水高校口
穴水此の木						|	|					|	940	|			|		|	|	|		|	|		|	|			|	|	穴水此の木
北七海						647	649					918	|		1141			1239		1439	1443	1537		1637	1647		1657		1732			1847	1857	北七海
下出						650	652					921	|		1144			1242		1442	1446	1540		1640	1650		1700		1735			1850	1900	下出
向洋小学校						|	|					|		|			1246		1446	1450	1544		1644	1654		1704		1739			|	|	向洋小学校
比良駅前						|	658					|		1150			|		1449	|	|		1647	1657		|		|			|	1906	比良駅前
東山						|	|					|		1200			|		|	|		|	|		|		|			|	|	東山
岩車						700	|					931	|		|			1253		|	1457	1551		|	|		1711		1746			1900	|	岩車
旭ヶ丘２区						|	|					|		1153			|		1452	1518	|		1650	|		|		|			|	|	旭ヶ丘２区
中旭ヶ丘						|	|					|		|			|		|	1514	|		|	|		|		|		|	|	中旭ヶ丘
鹿波						709	|					940	|		|			1302		|	1506	1600		|	|		1720		1755			1909	|	鹿波
野並						|	|					|		|			|		1500		|		1658	|		|		|			|	|	野並
兜診療所前						724	|					955	|		|			1317		1511		1615		1709	|		1735		1810			1924	|	兜診療所前
沖波立戸浜						731	|					1002	|		|			1324		1518		1622		1716	|		1742		1817			1931	|	沖波立戸浜
前波南						|	|					|		|			|		|		|		|	|		|		|			|	|	前波南
宇加川						737	|					1008	|		1206			1330		1527		1628		1725	|		1748		1823			1939	|	宇加川
古君中町						740	|					1011	|		1209			1333		1530		1631		1728	|		1751		1826			1942	|	古君中町
竹太						743	|					1014	|		1212			1336		1533		1634		1731	|		1754		1829			1945	|	竹太
のと里山空港						|	|					|	952	|			|				|			|		|		|			|	|	のと里山空港
能登瑞穂		634				|	713				835	|	|		|			|				|			1712		|		|			|	1921	能登瑞穂
鵜川駅前		642				745	721				843	1016	|		1214			1338				1636			1720		1756		1831			1947	1929	鵜川駅前
なごみ		|				|	|				|	1020	|		1218			1342			1640			1724		1800		1835					なごみ
矢波弁天		647				750	726				848	1022	|		1220			1344				1642			1726		1802		1837					矢波弁天
波並駅前		650				753	729				851	1025	|		1223			1347				1645			1729		1805		1840					波並駅前
能登高校南		|				759	735				857	|	|		|	1235		|	1525			|	1705		|	1750	|	1815	|	1905	1910			能登高校南
辺田の浜		656				801	737				|	1031	|		1229	1237		1353	1527			1651		1735	1752	1811	1817	1846	1907	1912			辺田の浜
崎山		|				|	|				858	|	|		|	|		|	|		|	1707		|	|	|	|	|	|			崎山
能登町役場前　着		659				804	740				901	1034	1024		1232	1240		1356	1530			1654	1710		1738	1755	1814	1820	1849	1910	1915			能登町役場前　着
能登町役場前　発	642	659	719		702			753		850	901			1045		1240	1310		1530				1710			1755		1820		1910	1915			能登町役場前　発
能登不動寺	|	|	|		715			|		|	914			|		1253	|		|				|		1808		|		|	1928			能登不動寺
柳田	|	|	|	721	|			|		|	|			|		|		|				|		|		|		|	|			柳田
上町	|	|	728	728	|			|		|	|			|		|		|				|		|		|		|	|			上町
真脇	656	|	|	|	|			807		904	|			1059		|	1324		1544				1724			|		1834		1924	|			真脇
縄文真脇温泉口	658	711	|	|	|			809		906	|			1101		|	1326		1546				1726			|		1836		1926	|			縄文真脇温泉口
小木町	705	|	|	|	|			816		913	|			1108		|	1333		1553				1733			|		1843		1933	|			小木町
小木港	706	715	|	|	|			817		914	|			1109		|	1334		1554				1734			|		1844		1934	|			小木港
九十九湾	709	717	|	|	|			820		917	|			1112		|	1337		1557				1737			|		1847		1937	|			九十九湾
内浦総合支所前	726	|	|	|	|			837		934	|			1129		|	1354		1614				1754			|		1904		1954	|			内浦総合支所前
松波城址公園口	728	|	|	|	724			839		936	923			1131		1302	1356		1616				1756			1817		1906		1956	1937			松波城址公園口
恋路浜	733	|	|	|	729			844		941				1136		1307	1401		1621							1822		1911		2001	1942			恋路浜
鵜島	|	|	744	744	|			|		|				|		|	|		|						|		|		|	|			鵜島
見附島口	739	|	|	|	735			850		947				1142		1313	1407		1627							1828		1917		2007	1948			見附島口
珠洲鵜飼	|	739	745	745	|			|		|				|		|	|		|						|		|		|	|			珠洲鵜飼
鵜飼駅前	742	|	|	|	738			853		950				1145		1316	1410		1630							1831		1920		2010	1951			鵜飼駅前
上戸	|	743	749	749	|			|		|				|		|	|		|						|		|		|	|			上戸
能登飯田	755	|	|	|	751			906		1003				1158		1329	1423		1643							1844		1933		2023	2004			能登飯田
珠洲市役所前	|	748	|	|	|			|		|				|		|	|		|						|		|		|	|			珠洲市役所前
飯田栄町	757	750	752	752	753			908		1005				1200		1331	1425		1645							1846		1935		|	2006			飯田栄町
飯田高校下	802	755	757	757	758			913		1010				1205		1334	1430		1648							1849		1938		|	2009			飯田高校下
珠洲市総合病院	804				800			915		1012				1207		1336	1432		1650									1940		|	2011			珠洲市総合病院前
すずなり館前	806				|			917		1014				1209		1338	1434		|									|		2026	2013			すずなり館前
正院					806															1656									1946						正院
弁天公園前					810															1700									1950						弁天公園前
珠洲鉢ヶ崎					815															1705									1955						珠洲鉢ヶ崎